RZUT WIATY

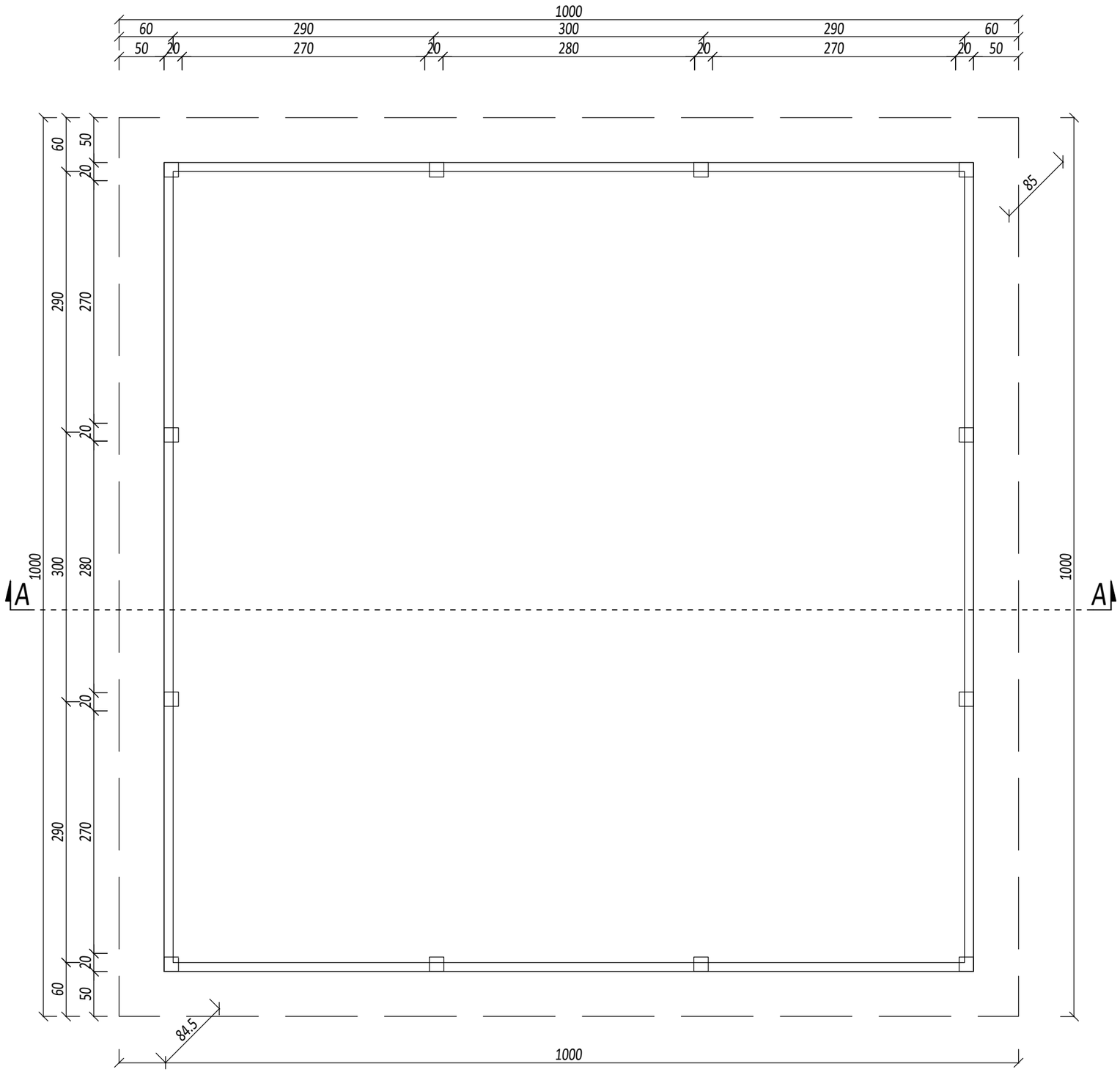

"ARCUS" S.C. 43-190 Mikołów ul. Wolności 15 tel.: 691-371-388; @: arcus.sc@gmail.com				ARCUS
INWESTOR:	**Gmina Sośnicowice** 44-153 Sośnicowice, ul. Rynek 19			
LOKALIZACJA INWESTYCJI:	**44-153 Sośnicowice, ul. Raciborska 28, dz. nr 1275/87**			
TEMAT:	BUDOWA DWÓCH WIAT ORAZ INSTALACJA KANALIZACJI DESZCZOWEJ DO ZBIORNIKÓW BEZODPŁYWOWYCH			
PROJEKTOWAŁ:	mgr inż. Adrian GARCORZ	SLK/1988/ POOK/07		DATA: 06.2025 SKALA: 1:50
NAZWA RYSUNKU:	**RZUT WIATY**			NR RYS.: **A-1**

Rysunek podlega ochronie prawnej zgodnie z przepisami Ustawy z dnia 04.02.1994 o Prawie Autorskim i Prawach Pokrewnych. Dowolność wykorzystania tylko za zgodą autora projektu.

RZUT DACHU

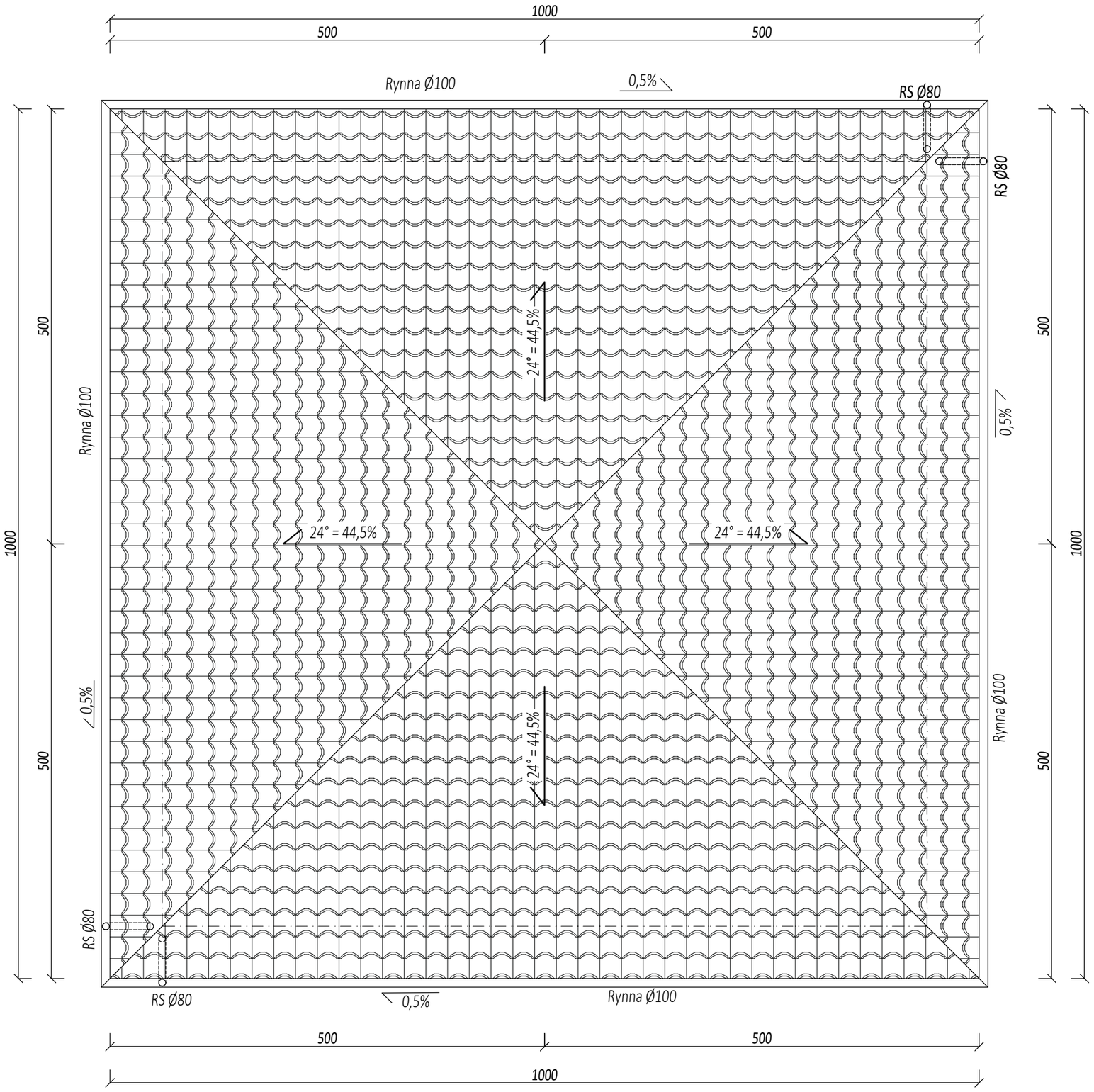

Rysunek, projekt budowlany i wykonawczy, kosztorys inwestorski, specyfikacja techniczna wykonania i odbioru robót budowlanych, plan bezpieczeństwa i ochrony zdrowia, przedmiar robót, inwentaryzacja budowlana, ekspertyza, opinia, audyt, nadzór inwestorski i inne opracowania projektowe są własnością projektanta i podlegają ochronie na podstawie Ustawy z dnia 4 lutego 1994 r. o Prawie autorskim i prawach pokrewnych. Powielanie oraz wykorzystanie rysunku bez zgody autora jest zabronione.

"ARCUS" S.C. 43-190 Mikołów ul. Wolności 15
tel.: 691-371-388; @: arcus.sc@gmail.com

INWESTOR:	**Gmina Sośnicowice** 44-153 Sośnicowice, ul. Rynek 19			
LOKALIZACJA INWESTYCJI:	**44-153 Sośnicowice, ul. Raciborska 28, dz. nr 1275/87**			
TEMAT:	BUDOWA DWÓCH WIAT ORAZ INSTALACJA KANALIZACJI DESZCZOWEJ DO ZBIORNIKÓW BEZODPŁYWOWYCH			
PROJEKTOWAŁ:	mgr inż. Adrian GARCORZ	SLK/1988/ POOK/07		DATA: 06.2025 SKALA: 1:50
NAZWA RYSUNKU:	**RZUT DACHU**			NR RYS.: **A-2**

PRZEKRÓJ A-A

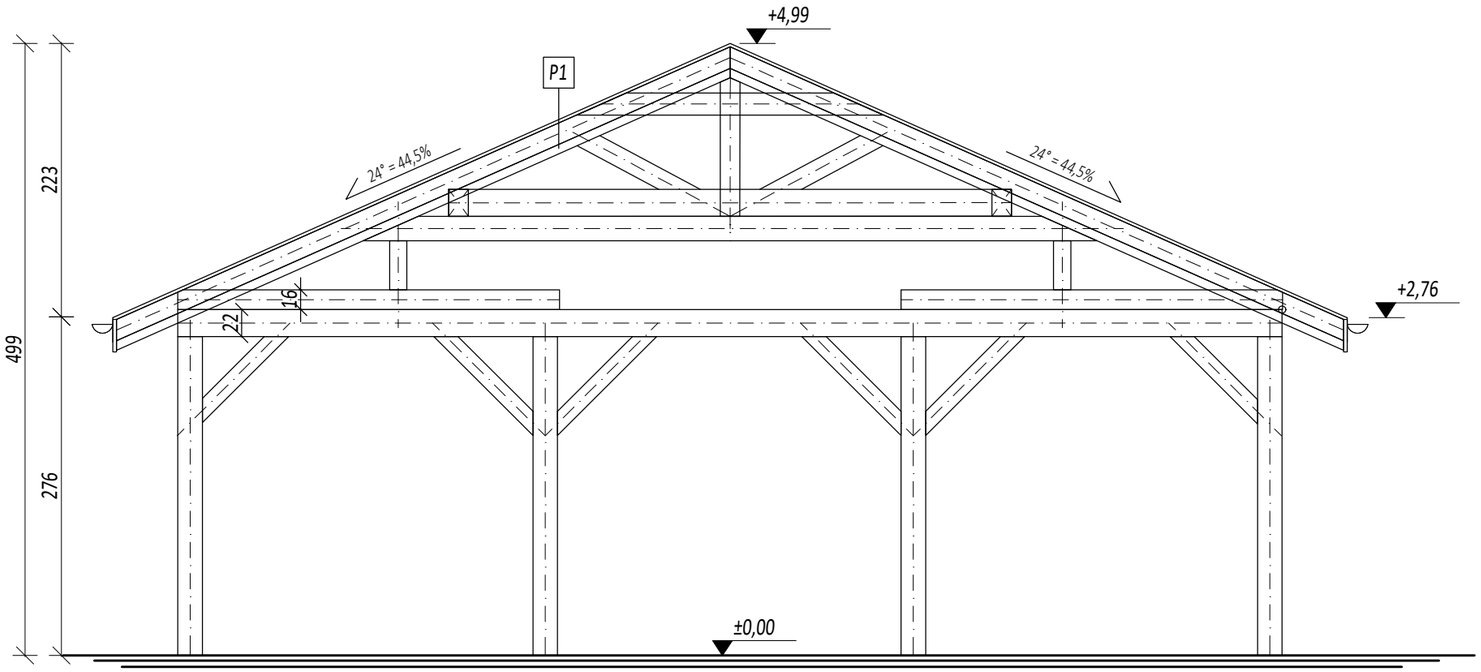

P1
Blacha antykondensacyjna
Łaty
Krokwie

"ARCUS" S.C. 43-190 Mikołów ul. Wolności 15
tel.: 691-371-388; @: arcus.sc@gmail.com

INWESTOR:	**Gmina Sośnicowice** 44-153 Sośnicowice, ul. Rynek 19			
LOKALIZACJA INWESTYCJI:	**44-153 Sośnicowice, ul. Raciborska 28, dz. nr 1275/87**			
TEMAT:	BUDOWA DWÓCH WIAT ORAZ INSTALACJA KANALIZACJI DESZCZOWEJ DO ZBIORNIKÓW BEZODPŁYWOWYCH			
PROJEKTOWAŁ:	mgr inż. Adrian GARCORZ	SLK/1988/ POOK/07		DATA: 06.2025 SKALA: 1:50
NAZWA RYSUNKU:	**PRZEKRÓJ A-A**			NR RYS.: **A-3**

Rysunek podlega ochronie prawnej zgodnie z ustawą z dnia 04.02.1994 o Prawie autorskim i prawach pokrewnych. Dowolność wykorzystania utworu wyłącza się za wyraźną zgodą autora.

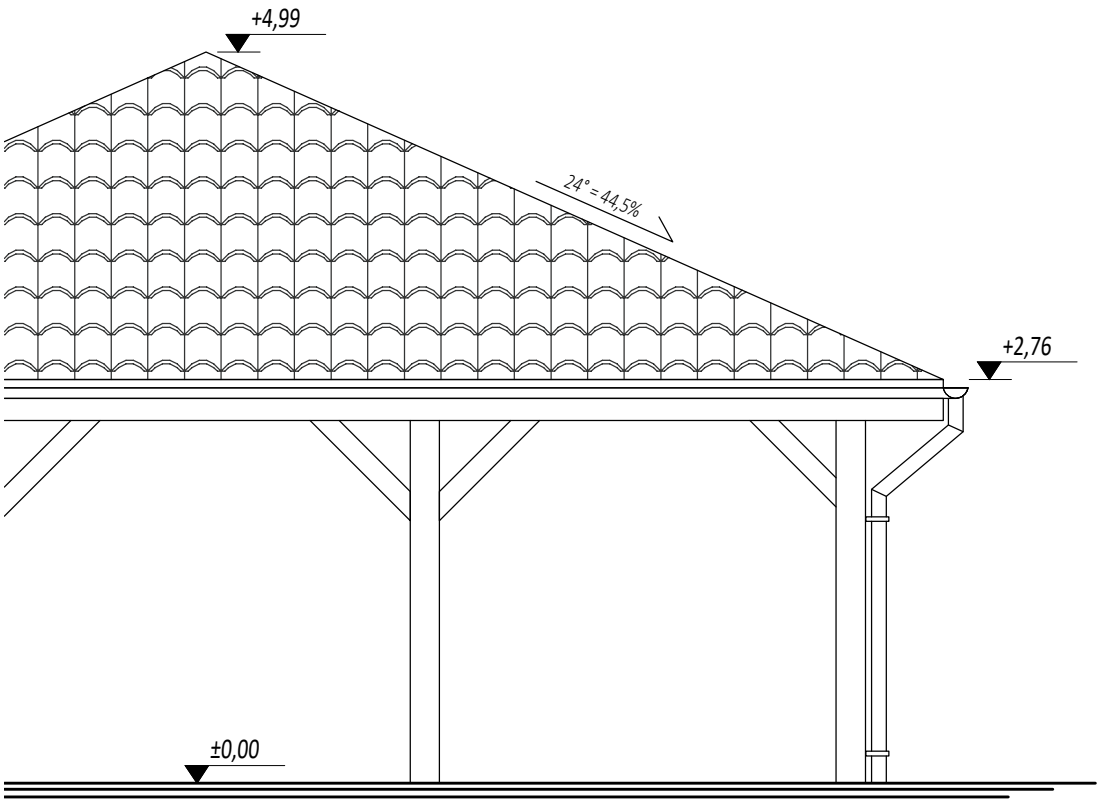

Rysunek podlega ochronie prawnej zgodnie z przepisami Ustawy z dnia 04.02.1994 o Prawie autorskim i prawach pokrewnych. Powielanie oraz wykorzystanie rysunku bez zgody autora jest zabronione.

"ARCUS" S.C. 43-190 Mikołów ul. Wolności 15
tel.: 691-371-388; @: arcus.sc@gmail.com

INWESTOR:	**Gmina Sośnicowice** 44-153 Sośnicowice, ul. Rynek 19			
LOKALIZACJA INWESTYCJI:	**44-153 Sośnicowice, ul. Raciborska 28, dz. nr 1275/87**			
TEMAT:	BUDOWA DWÓCH WIAT ORAZ INSTALACJA KANALIZACJI DESZCZOWEJ DO ZBIORNIKÓW BEZODPŁYWOWYCH			
PROJEKTOWAŁ:	mgr inż. Adrian GARCORZ	SLK/1988/ POOK/07		DATA: 06.2025 SKALA: 1:50
NAZWA RYSUNKU:	**ELEWACJA**			NR RYS.: **A-4**

RZUT KONSTRUKCJI DACHU

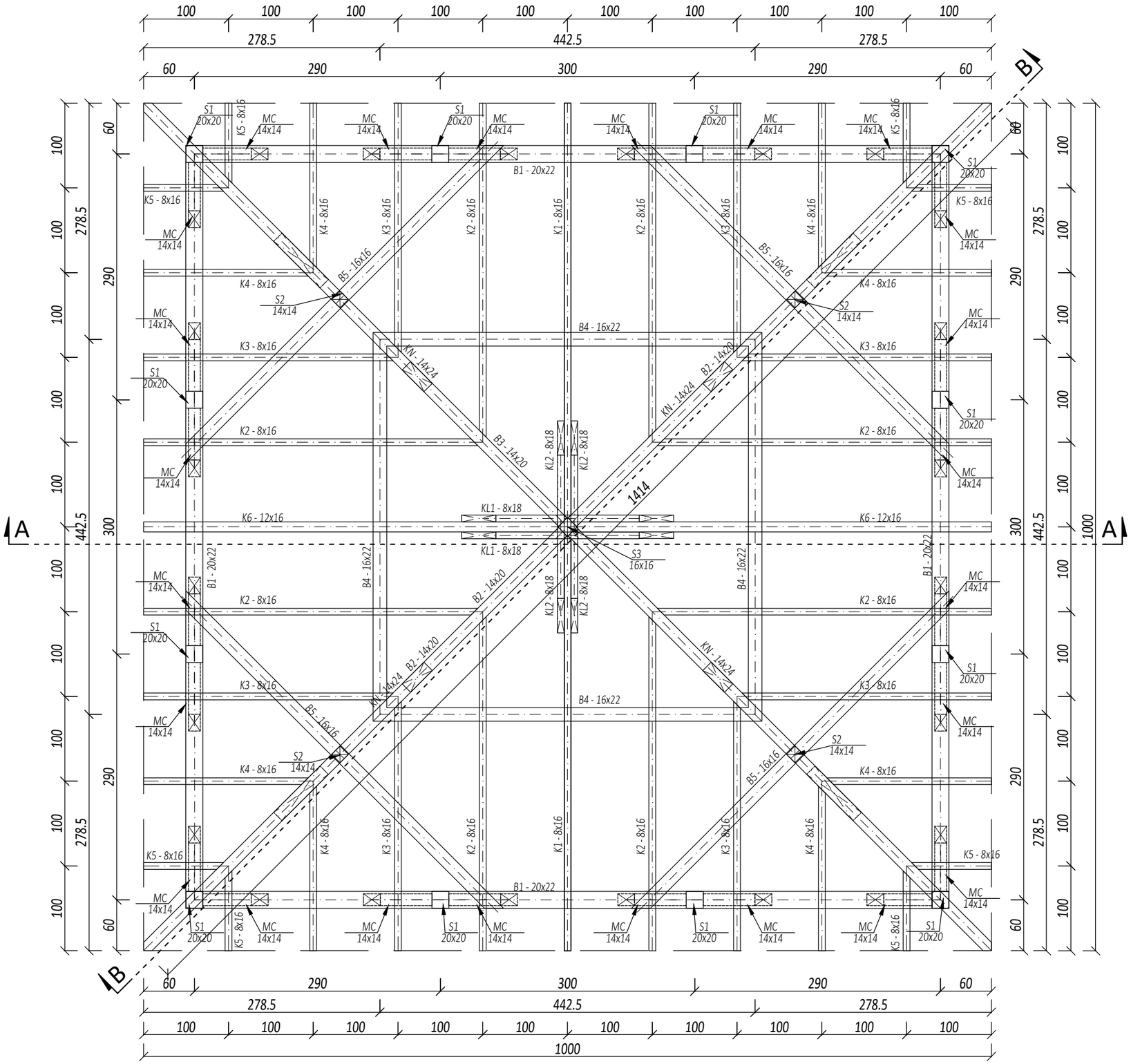

UWAGA

S łupy mocować do istniejącej płyty fundamentowej przy pomocy systemowych łączników SIMPSON STRONG-TIE, typu PJIB lub połączenia alternatytwnego o parametrach takich samych lub lepszych.

Pozostałe połączenia wykonać zgodnie z sztuką ciesielską metodami tradycyjnymi lub z wykorzystaniem systemowych połączeń metalowych (np. łączników firmy SIMPSON STRONG-TIE)

Zestawienie el. drewnianych więźby

Pozycja	Nazwa elementu	Przekrój [cm]	Długość [m]	Ilość [szt]	Długość razem [m]	Objętość [m3]
S1	słup	20x20	2,6	12	31,2	1,25
S2	słup	14x14	0,4	4	1,6	0,03
S3	słup	16x16	1,0	1	1,0	0,03
MC	miecz	14x14	1,3	24	31,2	0,61
B1	belka	20x22	9,0	4	36,0	1,58
B2	belka	14x20	6,4	1	6,4	0,18
B3	belka	14x20	6,4	1	6,4	0,18
B4	belka	16x22	4,6	4	18,4	0,65
B5	belka	16x16	5,3	4	21,2	0,54
KR	krzyżulce	14x16	1,8	4	7,2	0,16
KL1	kleszcze	8x18	1,9	2	3,8	0,05
KL2	kleszcze	8x18	0,9	4	3,6	0,05
K1	krokiew	8x16	5,5	2	11,0	0,14
K2	krokiew	8x16	4,4	8	35,2	0,45
K3	krokiew	8x16	3,3	8	26,4	0,34
K4	krokiew	8x16	2,3	8	18,4	0,24
K5	krokiew	8x16	1,2	8	9,6	0,12
K6	krokiew	12x16	5,5	2	11,0	0,21
KN	krokiew narożna	14x24	7,5	4	30,0	1,01
					SUMA [m3]	**7,82**

Uwaga. Wymiary podane w zestawieniu dotyczą rzeczywistych wymiarów poszczególnych elementów. Zamawiając należy uwzględnić dodatek 10% (max 50cm) na przycięcie.

"ARCUS" S.C. 43-190 Mikołów ul. Wolności 15
tel.: 691-371-388; @: arcus.sc@gmail.com

INWESTOR:	**Gmina Sośnicowice** 44-153 Sośnicowice, ul. Rynek 19			
LOKALIZACJA INWESTYCJI:	**44-153 Sośnicowice, ul. Raciborska 28, dz. nr 1275/87**			
TEMAT:	BUDOWA DWÓCH WIAT ORAZ INSTALACJA KANALIZACJI DESZCZOWEJ DO ZBIORNIKÓW BEZODPŁYWOWYCH			
PROJEKTOWAŁ:	mgr inż. Adrian GARCORZ	SLK/1988/ POOK/07		DATA: 06.2025
				SKALA: 1:50
NAZWA RYSUNKU:	**RZUT KONSTRUKCJI DACHU**			NR RYS.: **K-1**

Rysunek podlega ochronie prawnej zgodnie z przepisami Ustawy z dnia 04.02.1994 o Prawie autorskim i prawach pokrewnych. Powielanie oraz wykorzystanie rysunku, bez zgody autora jest zabronione.

PRZEKRÓJ A-A I B-B

PRZEKRÓJ B-B
skala 1:50

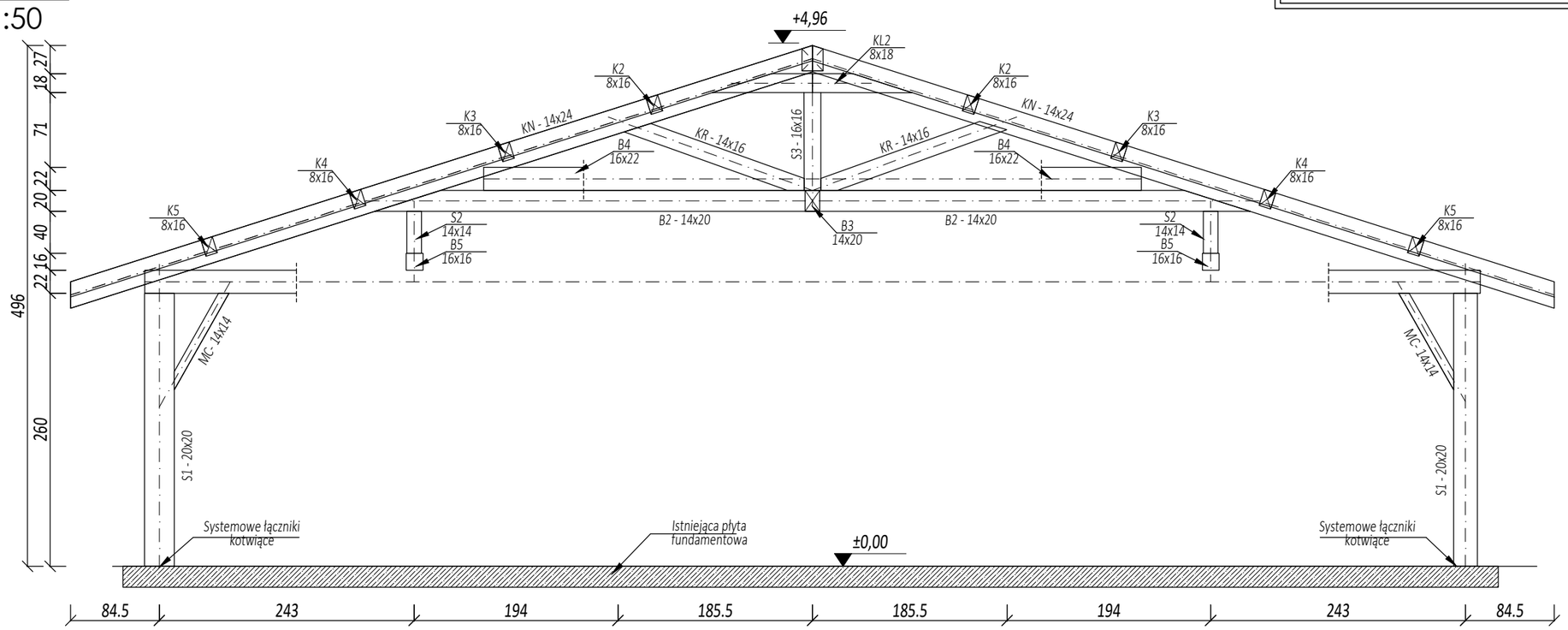

PRZEKRÓJ A-A
skala 1:50

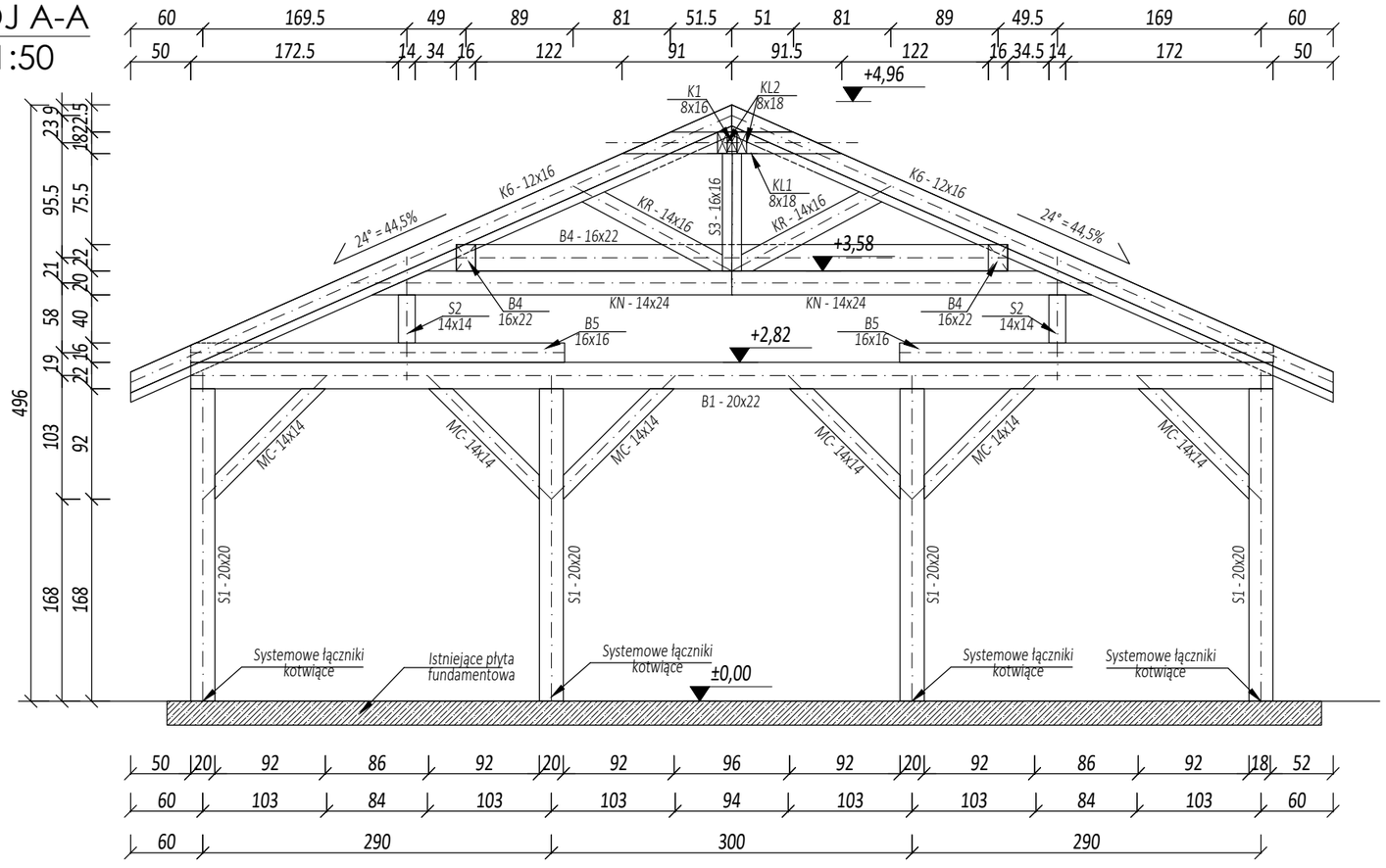

UWAGA

S łupy mocować do istniejącej płyty fundamentowej przy pomocy systemowych łączników SIMPSON STRONG-TIE, typu PJIB lub połączenia alternatytwnego o parametrach takich samych lub lepszych.

Pozostałe połączenia wykonać zgodnie z sztuką ciesielską metodami tradycyjnymi lub z wykorzystaniem systemowych połączeń metalowych (np. łączników firmy SIMPSON STRONG-TIE)

Prawa autorskie zastrzeżone zgodnie z ustawą z dnia 04.02.1994 o Prawie autorskim i prawach pokrewnych. Powielanie oraz wykorzystanie projektu bez zgody autora jest zabronione.

"ARCUS" S.C. 43-190 Mikołów ul. Wolności 15
tel.: 691-371-388; @: arcus.sc@gmail.com

INWESTOR:	**Gmina Sośnicowice** 44-153 Sośnicowice, ul. Rynek 19			
LOKALIZACJA INWESTYCJI:	**44-153 Sośnicowice, ul. Raciborska 28, dz. nr 1275/87**			
TEMAT:	BUDOWA DWÓCH WIAT ORAZ INSTALACJA KANALIZACJI DESZCZOWEJ DO ZBIORNIKÓW BEZODPŁYWOWYCH			
PROJEKTOWAŁ:	mgr inż. Adrian GARCORZ	SLK/1988/ POOK/07		DATA: 06.2025 SKALA: 1:50
NAZWA RYSUNKU:	**PRZEKRÓJ A-A I B-B**			NR RYS.: **K-2**